"Fusibile elettronico"
Rilevamento e intervento automatico in caso di corto circuito

Il programmatore rileva un corto circuito da un solenoide difettoso o un corto causato dai fili che collegano il solenoide al programmatore.
Non appena viene rilevato un corto circuito viene spenta solo quella stazione e l´icona della stazione assieme all´icona "OFF" comincerá a lampeggiare.

Se il corto circuito é solo nella valvola principale allora solo l´icona "OFF" comincerá a lampeggiare.

La verifica del corto circuito puó essere effettuata nella modalitá "MANUAL". Premere "NEXT" (successivo) continuamente fino ad arrivare a "MANUAL". Anche qui l´icona della stazione e l´icona "OFF" stanno lampeggiando.

Premere ▶ per arrivare a questa stazione.

Premere ▽ per fermare il lampeggio.

Premere △ per avviare nuovamente quella stazione.

Se il lampeggio appare nuovamente, verificare il cablaggio su questa stazione e se la connessione del filo va bene, la causa del corto circuito é il solenoide che dovrebbe essere sostituito.

Cancellazione di Tutti Programmi - Reset total

Nella posizione AUTO-RUN/OFF premere TUTTI e 4 i tasti SIMBOLO contemporaneamente.

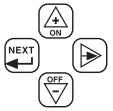

Dopo due secondi appariranno tutti gli elementi del display: adesso si possono rilasciare i tasti. L´intero programma di irrigazione viene ora cancellato e l´orologio é reimpostato su AM 12:00 e su SUN (Giorno).

Istruzioni per l´uso

Irritrol SYSTEMS 2,4,6,8 station AC Multi Program

Istruzioni di installazione

Rimuovere il coperchio inferiore. Posizionare l´unitá sul muro utilizzando una fessura ed un foro di fissaggio posti sotto la morsettiera. Collegare i fili dei solenoidi alla morsettiera. Un filo proveniente da ogni solenoide deve essere collegato al C - Common. L´altro filo proveniente da ogni solenoide deve essere collegato al suo numero corrispondente sulla morsettiera. Collegare il filo del trasformatore alla morsettiera contrassegnata con 24VAC. **Solo Dopo avere effettuato tutti i collegamenti ed averli verificati, collegare la batteria alcalina da 9 volt.**

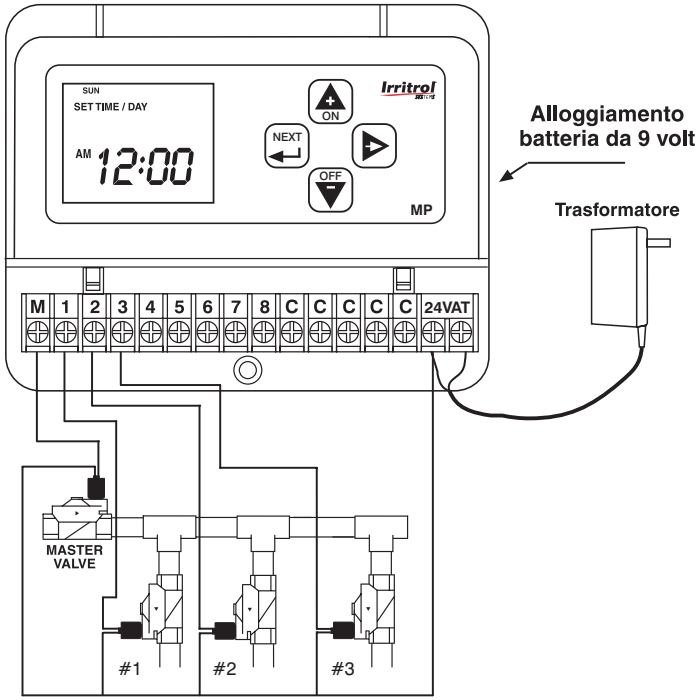

La batteria alcalina da 9 volt fornisce l´energia necessaria al funzionamento della parte "LOGIC" del circuito. In caso di mancanza di corrente, il programma e l´orologio continueranno a funzionare.
Inserire il trasformatore nella presa di corrente.
Ora é possibile cominciare la programmazione!

IL CONCETTO DI "WAITING LIST" (*lista di attesa)*:

Il programmatore permette che solo due stazioni piú una valvola principale siano ON (attive) contemporaneamente. Se piú di due stazioni sono state programmate per partire alla stessa ora, le prime due partiranno e le altre verranno messe nella "WAITING LIST" (lista d´attesa).
Non appena una delle stazioni di funzionamento si spegne, una stazione della lista di attesa cominserá a funzionare fino ad esaurimento della lista.

Come utilizzare il tasto "COPY" (*copia)*:

Il tasto "COPY" (copia) puó essere usato dopo avere programmato la stazione 1.
Il tasto é utilizzato a tale fine.
Quando si inserisce la "WATERING TIME" (Durata dell´irrigazione) della stazione #2, é possibile copiare la durata di irrigazione della stazione #1.
Quando si inserisce "DAYS ON/OFF" (giorni si/no) della stazione #2, é possibile copiare i giorni della settimana selezionati per la stazione #1.
Lo stesso avviene per il "DAYS CYCLE" (Ciclo irriguo).
Quando si inserisce "START 1" (avvio) per la stazione #2, é possibile copiare l´avvio 1 dalla stazione #1 e lo stesso per l´avvio 2 e l´avvio 3.

E´ sempre possibile modificare il numero copiato utilizzando oppure .

Water Budget

Se si desidera aumentare o diminuire la durata dell´irrigazione per TUTTE le stazioni programmate é possibile farlo utilizzando il metodo di graduazione in percentuale. L´impostazione corrente della DURATA DI IRRIGAZIONE rappresenta il 100%. E´ possibile aumentare la durata di irrigazione di un 10%, quindi fino a 110%, 120% cosí via fino a 200%.
Il 200% raddoppierá la durata di irrigazione attuale.
E´ possibile diminuire la durata di irrigazione con incrementi del 10%, quindi fino al 90%, 80% e cosí via fino a 10%.
Il 50% dimezzerá la durata attuale di irrigazione.
E´ possibile raggiungere la posizione WATER BUDGET da qualsiasi "WATERING TIME".

Premere fino a passare tutte le icone della stazioni e il numero 100 appare sul display.

Premere per aumentare la durata di irrigazione con graduazione in percentuale.

Premere per diminuire la durata di irrigazione con graduazione in percentuale.

Premere per avanzare fino a "MANUAL OPERATION" (funzionamento manuale)

Ritorno automatico in 3 minuti alla versione Auto-Run:

Se i tasti non vengono premuti per 3 minuti, il programmatore tornerá da solo sulla posizione "AUTO-RUN / OFF".
Nessun ritorno automatico dalla posizione MANUAL".

Come passare alla posizione MANUAL:

DA QUALSIASI MODALITÁ´ DI PROGRAMMAZIONE, tenere premuto .

Avanzamento veloce dei numeri:

Tenendo premuto o per piú di 2 secondi i numeri sul display avanzeranno piú velocemente.

Fasi della programmazione:

Questo programmatore permette di usare un programma indipendente per ogni stazione. Il programma di irrigazione é composto da 3 parametri fondamentali:

❶ "WATERING TIME" (*durata di irrigazione)*

❷ Giorni di irrigazione (calendario settimanale o Days Cycle)

❸ "START TIMES" (*partenze)* E´ possibile programmare fino a 3 avvii al giorno.

Se si desidera revisionare tutte le fasi della programmazione premere semplicemente . Questo permetterá di passare da una fase a quella successiva e da una stazione all´altra.

L´icona della stazione # lampeggerá per tutta la durata delle fasi del programma di quella stazione.

Impostazione ORA / GIORNO

Dopo avere collegato la batteria, il programmatore sará impostato in questa fase.
Premere per selezionare il giorno in corso (leggere i giorni in alto sul display)

Premere oppure per impostare l´ora attuale.

Ricordare di utilizzare la modalitá di avanzamento veloce.

Premere per passare alla fase di programmazione successiva.

IL PANNELLO DI CONTROLLO

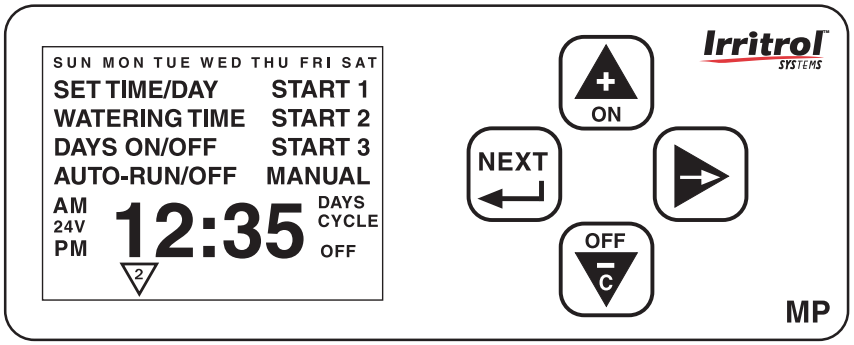

Pulsanti di regolazione

"NEXT STEP" - (passo successivo) Per passar alla successiva fase di programmazione.

Per passare all´ora successiva o aumentare il tempo di irrigazione. Utilizzato anche per impostare l´opzione "ON" nelle funzioni "Days ON" e "Manual ON".

Per passare al Giorno e al N˚ stazione successivo. Nella posizioneTempo di irrigazione, consente di effettuare la regolazione in percentuale.

Per passare all´ora precedente o ridurre il tempo di irrigazione. Utilizzato anche per impostare l´opzione "OFF" nelle funzioni "Days OFF" (Giorni No) e "Manual OFF" disattivazione modalitá manuale.

Icone del display:

"Giorni della settimana" - riga superiore.

Icona "OFF" lampeggiante - Batteria scarica.

"Fasi di programmazione" - Tempo di irrigazione, Giorni Si / No, orari di inizio, Ciclo manuale e automatico.

"Ciclo giorni" - Icona attiva quando si programma un Ciclo giorni.

"OFF" - Icona RAIN OFF (Stop irrigazione).

Icona N˚ stazione.

"24V"-Lampeggia se il comando per spegnere la stazione é stato dato durante la segnalazione di interruzione di elettricitá.

MANUAL OPERATION (*funzionamento manuale)*:

Nota! solo le stazioni con una WATERING TIME (durata dell´irrigazione) programmata possono funzionare in modalitá manuale o automatica.

Stazione manuale singola:

E´ possibile accendere o spegnere qualsiasi stazione selezionata. Quando una stazione é ON (Attive), l´icona della stazione rimarrá fissa. Se una stazione viene lasciata su ON questa si spegnerá dopo avere impostato la durata di irrigazione.

Da una qualsiasi posizione di programmazione Tenere premuto NEXT fino a quando non appare "MANUAL"

Premere per Accendere e per Spegnere.

Premere per avanzare alla stazione successiva.

Premere NEXT per avanzare fino al funzionamento SEMI-AUTO

Semi-Auto -

Se il display mostra **SEq** = funzionamento **SEq**uenziale di TUTTE LE STAZIONI PROGRAMMATE.

Premere per avviare la sequenza. Premere per terminarla.

Premere NEXT per avanzare fino alla posizione AUTO RUN/OFF.

Se la sequenza continua a funzionare, continuerá nella posizione Auto Run

L´icona della stazione verrá visualizzata mostrando la stazione ON attuale.

AUTO-RUN/OFF:

Nella posizione AUTO-RUN/OFF Time (ora) e DAY (giorno) correnti verranno visualizzati.

Se una stazione qualsiasi é ON, anche l´icona ad essa relativa verrá visualizzata.

Rain-Off - (Interruzione per pioggia)

La funzione Rain Off permettere di interrompere l´irrigazione senza modificare il programma. Questo vale per il funzionamento in automatico, sia per quello manuale che semi-manuale. In qualsiasi momento é possibile riprendere l´irrigazione cosí come programmato.

Nella posizione AUTO-RUN/OFF:

Premere per inserire la modalitá "RAIN OFF". Notare l´icona "OFF".

Premere per riprendere l´irrigazione. L´icona "OFF" sparirá.

Impostazione DURATA DI IRRIGAZIONE

L´icona della Stazione #1 lampeggia e viene visualizzata la scritta OFF = nessun tempo di irrigazione. A questo punto é possibile inserire la durata di irrigazione o passare alla stazione successiva.

Per selezionare un´altra stazione premere e seguire l´icona della Stazione #

Per inserire la durata di irrigazione premere oppure .

Se si preme si parte da 0:01 in avanti

Se si preme si parte da 9:59 indietro

Per reimpostare la durata di irrigazione su "OFF", premere contemporaneamente e fino a quando non apparirá "OFF".

Premere per passare alla fase di programmazione successiva.

Impostazione GIORNI DI IRRIGAZIONE

E´ possibile selezionare i giorni della settimana o il Days Cycle (ciclo giornaliero) da 1 = ogni giorno, fino a 30 = una volta ogni 30 giorni.

Come selezionare i GIORNI DELLA SETTIMANA (DAYS OF THE WEEK):

"SUN" lampeggia. *(domenica)*

Premere se si desidera irrigare di SUN (*domenica)*

Premere se si desidera saltare la SUN (*domenica)*

Una volta premuto un tasto, "MON" (lunedí) comincerá lampeggiare.
Ripetere la selezione come sopra.
Vengono visualizzati i giorni di irrigazioni selezionati.

Premere per passare alla fase di programmazione successiva.

Come selezionare il CICLO DEI GIORNI (DAYS CYCLE):

"SUN" o qualsiasi altro giorno sta lampeggiando.

Premere fino a quando sul display appare "DAYS CYCLE" e "0 0".

Il numero a destra indica il DAYS CYCLE selezionato.
Il numero di sinistra indica i giorni che rimangono fino al Giorno di Irrigazione.

Premere e per selezionare il proprio DAYS CYCLE.

"1" - irrigazione giornaliera
"2" - irrigazione ogni 2 giorni
"3" - irrigazione ogni 3 giorni

NOTA:

Il primo giorno di funzionamento del programmatore corrisponde al giorno inserito nel programma, purché l´ora di avvio selezionata sia stata impostata dopo avere terminato la programmazione. Selezionando DAYS CYCLE verrá cancellata qualsiasi precedente programmazione di DAYS OF THE WEEK e vice versa.
Se per esempio si seleziona come DAYS CYCLE il "2", il display visualizzerá "2 2" e a mezzannotte passerá a "1 2" indicando che é rimasto solo 1 giorno. Oltre il "19" il display indicherá i giorni rimanenti con un "19" lampeggiante.

Premere per passare alla fase di programmazione successiva.

Come impostare lo START TIME (*tempo di avvio)*:

Ogni stazione puó essere impostata per avviarsi 3 volte in un giorno.
Accertarsi di non sovrapporre un avvio con il successivo dato che il programmatore lo ignorerebbe.
Si suggerisce di pianificare per tempo il proprio programma di irrigazione.

START (*avvio)* 1

Se il display mostra "OFF" = nessuna partenza. L´icona della stazione # lampeggia.
Per impostare START 1 premere oppure .

PER REIMPOSTARE START 1 SU "OFF"

Premere e contemporaneamente fino a quando non compare la scritta "OFF".

Premere per passare a START 2.

START 2 -

Il display mostra "OFF" = no partenza. Per inserire l´ora ripetere la procedura sopra descritta.

Premere per passare a START 3.

Nota! E´ necessario inserire almeno un´ora di avvio perché la stazione possa funzionare in maniera completamente automatica. Se non é necessario piú di un avvio, altri due dovrebbero rimanere su "OFF".

La programmazione della stazione che lampeggia é completata dopo l´avvio 3. Per passare alla NEXT STATION (*stazione successiva)* premere

Adesso l´icona della stazione successiva lampeggia e la fase di programmazione attuale é ora "WATERING TIME" (*durata di irrigazione)*.
Se si desidera saltarla e passare ad un´altra stazione premer .

MP - Multiprogrammatore

Caratteristiche

- Programmazione per singola stazione
- Rilevamento e intervento automatico in caso di corto circuito
- Water budget 10 - 200%
- Funzionamento manuale per singola stazione o semi-automatico per tutte le stazioni programmate
- La funzione "COPY" permette di copiare rapidamente i dati dalla stazione precedente
- 3 partenze al giorno per stazione
- Durata di irrigazione da 1 a 599 minuti
- Calendario settimanale oppure programma per il Ciclo giornaliero
- Comando master valve / pompa
- Interruttore pioggia On/Off
- Indicatore mancanza di elettricitá

Informazioni importanti:

Sostituzione batteria-

Si suggerisce di sostituire la batteria alcalina da 9 volt ogni anno, all´inizio della stazione di irrigazione.
Aprire l´alloggiamento della batteria e sostituirla.
A disposizione circa 15 secondi per farlo senza perdere ora e programma.

ACCERTARSI DI AVERE SCOLLEGATO IL TRANSFORMATORE PRIMA DI SOSTITUIRE LA BATTERIA. COLLEGARLO NUOVAMENTE DOPO AVERE COLLEGATO LA NUOVA BATTERIA.

Indicazione di mancanza di elettricitá-

Se la stazione deve accendersi durante la mancanza di elettricitá, l´icona "24V" comincerá a lampeggiare.
L´icona "24V" lampeggerá fino al successivo tentativo di accensione, fatto da qualsiasi stazione.
Se per quel momento sará tornata la corrente allora il lampeggio terminerá.

Collegamento avvio pompa-

Si consiglia di fare eseguire il collegamento avvio pompa da un elettricista professionista. Il relé puó essere usato per accendere altre cose tipo le luci, per esempio.

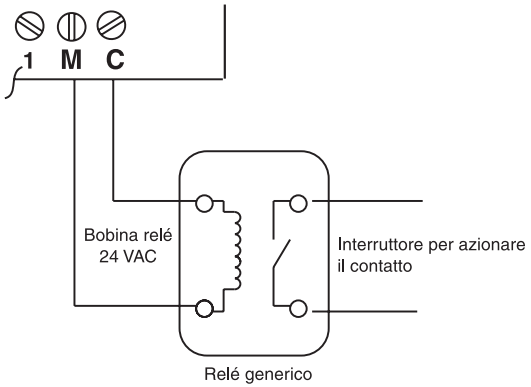

Irritrol Systems Europe S.p.A
Tel: 390 765 455 201 Fax: 390 765 455 386